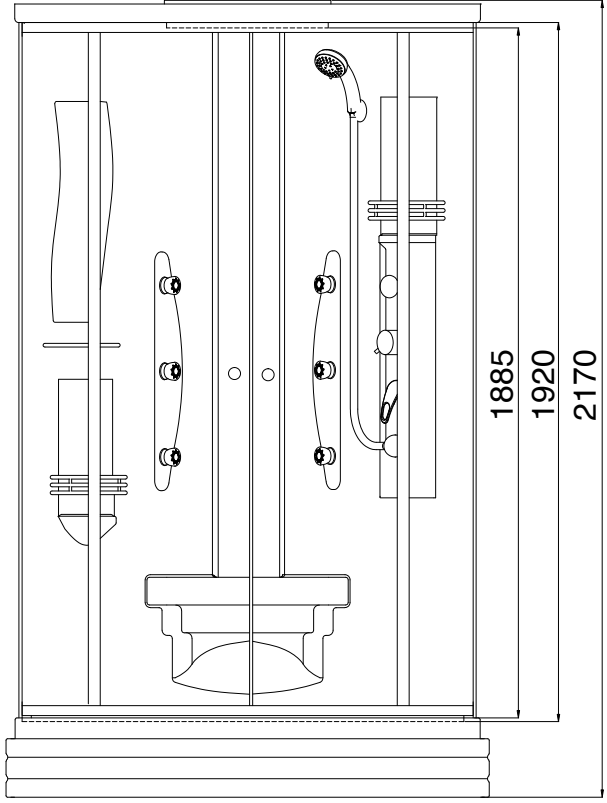
1885
1920
2170

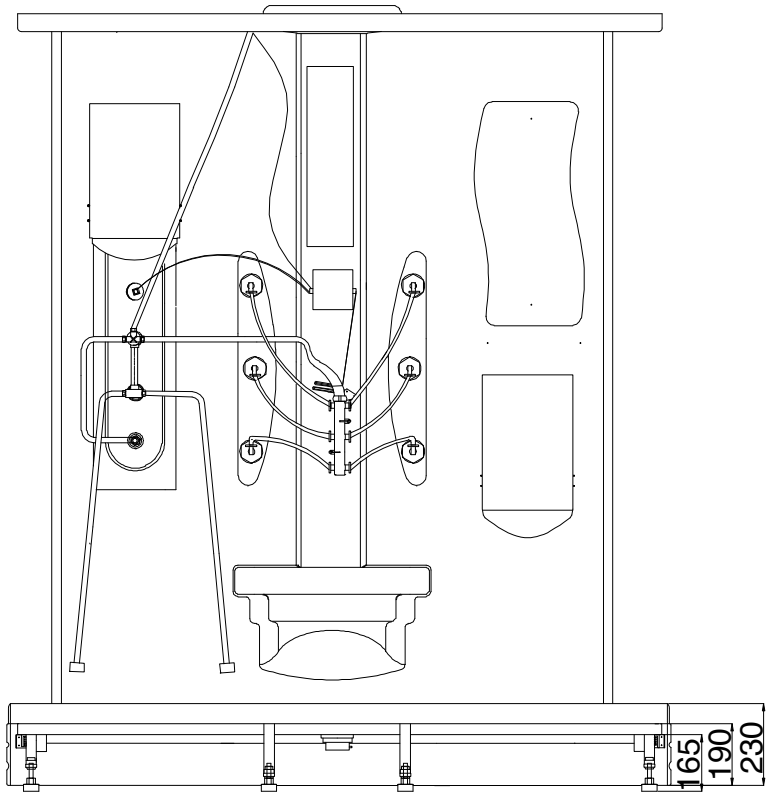
165
190
230

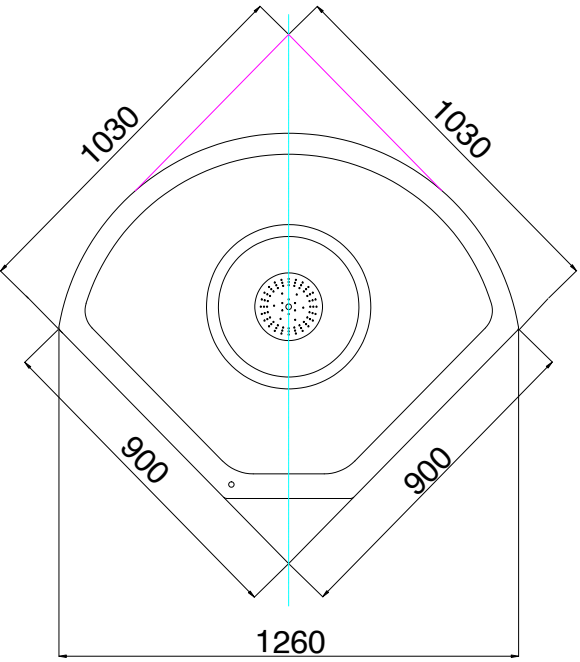
1030
1030
900
900
1260

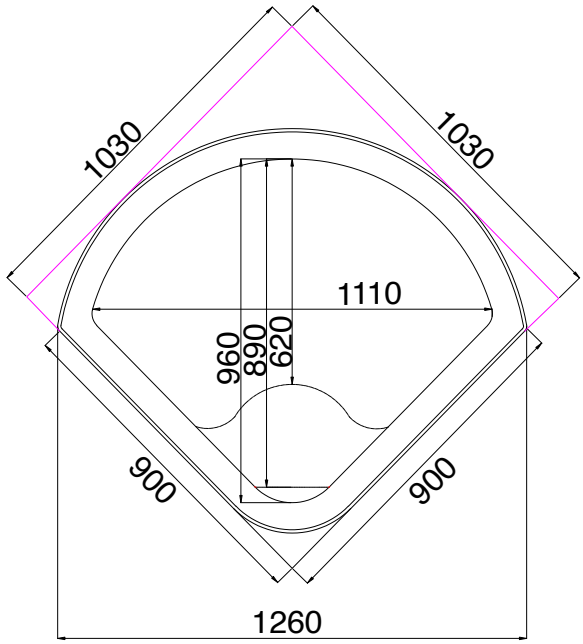
1030
1030
1110
960
890
620
900
900
1260

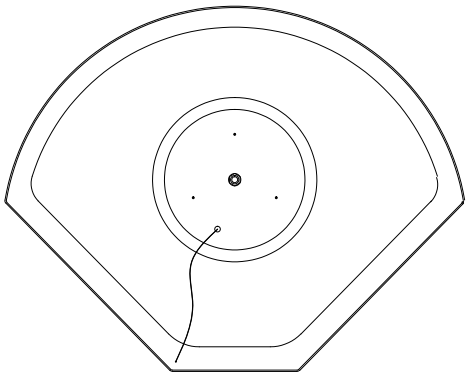

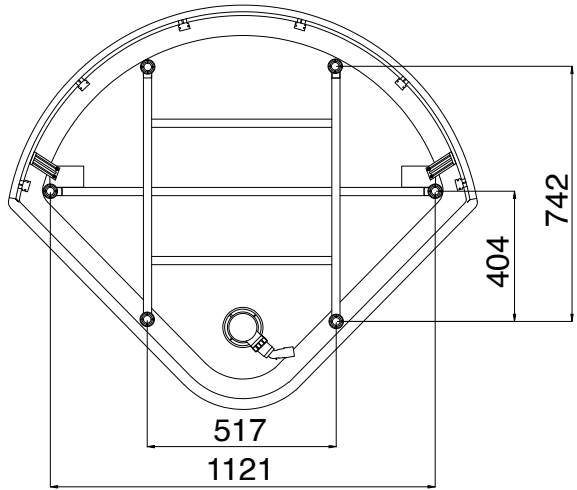
742
404
517
1121